歩車道境界ブロック　F形

■標準　参考重量：81kg

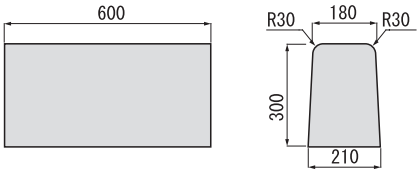

■水抜き（丸）　参考重量：72kg

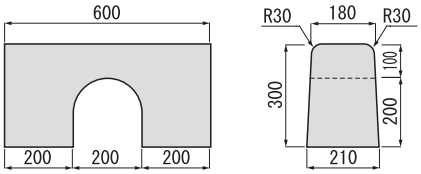

■端末　参考重量：77kg

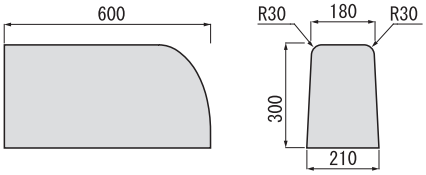

■Rブロック　E形/F形共通

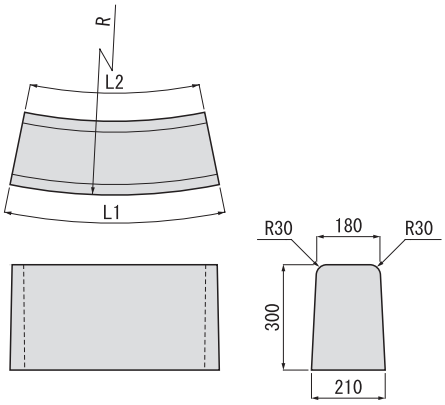

単位（mm）

呼び名	寸　法			参考重量（kg）
	R（mR）※	L1	L2	
E形/F形	1000（1.0）	779	614	95
	4000（4.0）	600	568	79
	5000（5.0）	600	574	80
	6000（6.0）	600	579	80
	8000（8.0）	600	584	80

※（　）内の数値はメートル表記です。

歩車道境界ブロック　D形・D形バリアフリー　ノスキッド

■D形　ノスキッド　参考重量：43kg

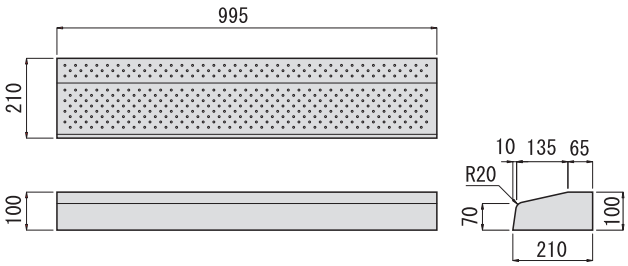

■D形バリアフリー　ノスキッド　参考重量：18kg

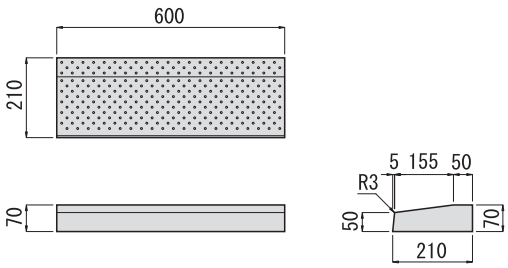

NETIS掲載期間終了　登録番号 KT-120114-A

ノスキッドは、NETIS（国土交通省が運営を行っている新技術情報提供システム）に登録された表面仕上げの方法です。コンクリートの表面に1mm程度の円錐台状の突起加工を施したもので、スリップ軽減や雨天時の視寵性向上などの効果があります。

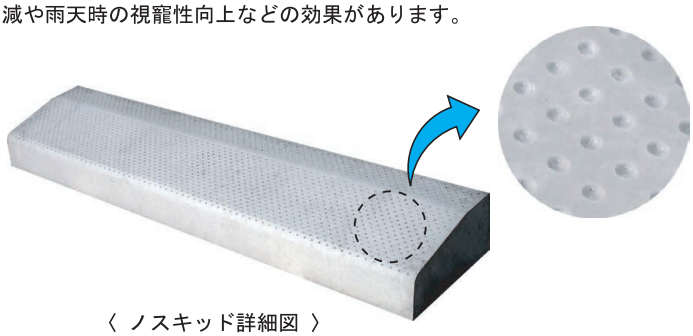

〈 ノスキッド詳細図 〉

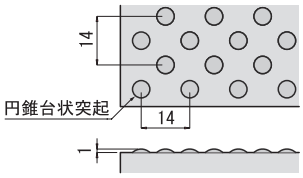

■D形バリアフリー　ノスキッド　Rブロック

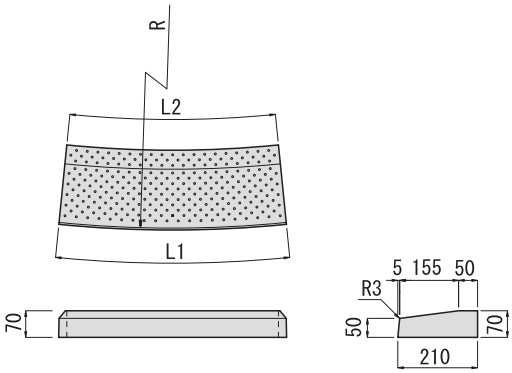

単位（mm）

呼び名	寸　法			参考重量（kg）	円使用本数 ※2	1/4円使用本数 ※2
	R（mR）※1	L1	L2			
D形 バリアフリー	3000（3.0）	600	558	18	31.2	7.8
	4000（4.0）	600	568	18	41.5	10.4
	5000（5.0）	600	575	18	51.9	13.0

※1（　）内の数値はメートル表記です。
※2 使用本数は１本あたり目地５mm考慮してあります。